Bombas serie ZS_SV

Las bombas centrífugas de **canal lateral ZS_SV verticales** son bombas autocebantes monocelulares de canal lateral que pueden vehicular líquidos que contengan gas.

Esta gama está disponible en versión con cierre mecánico en su serie **ZS_SVG** y con acoplamiento magnético en la serie **ZS_SVM**.

Estas series de bombas ocupan poco espacio (*montaje vertical*), son autocebantes incluso en mezclas bifásicas y no se desactivan en caso de cavitación.

La serie **ZS_SVM** de bombas con acoplamiento magnético incluye una perforación de identificación de rotura en la campana. Esta perforación también existe en las bombas de cierre mecánico con un montaje conforme con la norma **DIN 24960**.

Bombas Certificadas

LÍMITES DE UTILIZACIÓN

- Caudal: 0,3 m^3/h a 20 m^3/h
- Altura manométrica: 5 a 52 mCl
- Temperatura de utilización: - 40° C a 120° C
- Presión de servicio: < 16 bares
- Velocidad de rotación: < 1.750 min^{-1}
- Certificación ATEX : Ex II 2 G II B T2/T3/T4

CURVAS CARACTERÍSTICAS DE FUNCIONAMIENTO

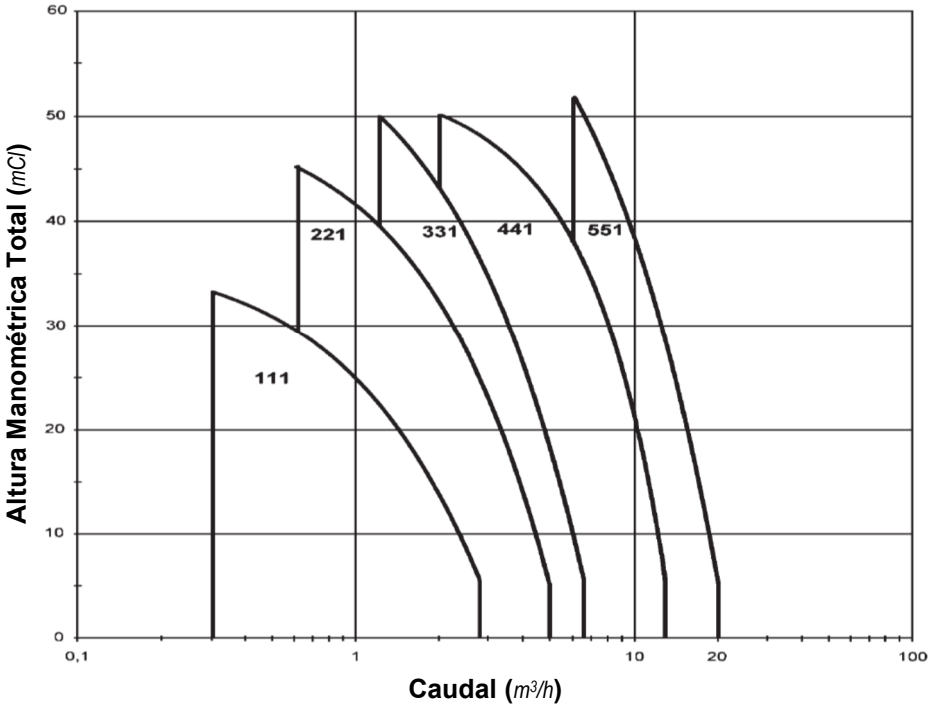

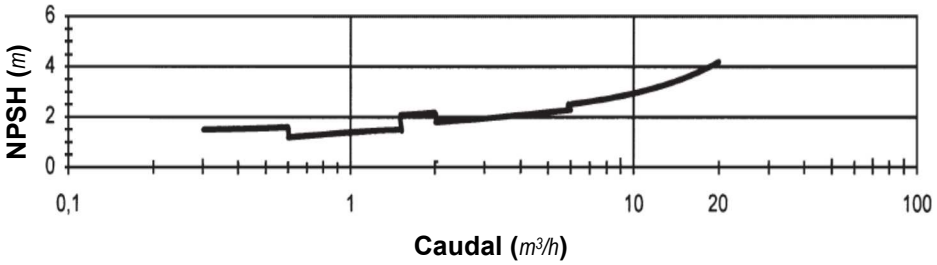

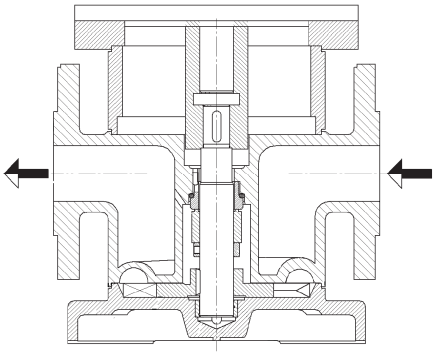

ZS_SVG

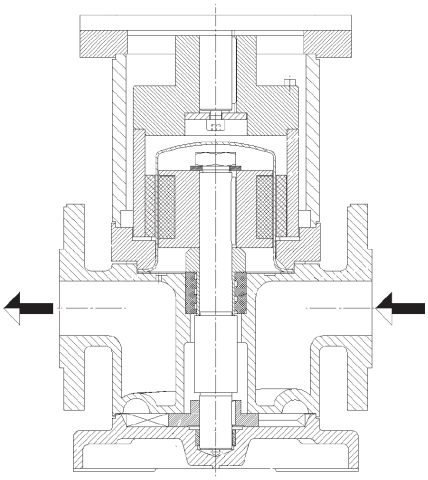

ZS_SVM

SECTORES DE ACTIVIDAD Y PRINCIPALES APLICACIONES

Industria química y química fina - Industria farmacéutica - Industria cosmética - Industria papelera - Industria de la automoción - Metalurgia - Fabricantes de equipos originales - Trasvase de soluciones agresivas/disolventes/inflamables Trasiego de líquidos - Servicios generales…

ESPECIFICACIONES

SERO PumpSystems

Materiales de construcción

Componente	Código material 32 (*)	60	62
Cuerpo de aspiración/impulsión	Duplex - 1.4470	Fundición GS	Fundición GS
Acoplamiento	Fundición FT25	Fundición FT25	Fundición FT25
Brida	Duplex - 1.4470	Fundición GS	Fundición GS
Eje	Inox 316Ti	Inox 420	Inox 420
Rodete	Inox 316Cb	Laiton	Z20CN17.2M
Cojinete	Carbone	Carbone	Carbone
Juntas de estanqueidad estática	Teflón	Teflón	Teflón
Cierre mecánico	SiC/C	SiC/C	SiC/C
Espaciador exterior	Acero	Acero	Acero
Cojinete de pie	Carbono	Carbono	Carbono
Campana y rotor interno del acoplamiento	Inox 316Ti	Inox 316Ti	Inox 316Ti

Orificios de aspiración e impulsión

Serie	Entrada	Salida
111	DN25 PN16	DN25 PN16
221	DN40 PN16	DN40 PN16
331	DN40 PN16	DN40 PN16
441	DN50 PN16	DN50 PN16
551	DN50 PN16	DN50 PN16

Estanqueidad a elegir

- Acoplamiento magnético únicamente con estanqueidades estáticas que permite realizar un mantenimiento reducido y garantiza una total ausencia de fugas fugitivas. Se ha incorporado al montaje de la bomba una perforación que permite detectar una eventual rotura de la campana antes de que el líquido pueda penetrar en el motor.
- Cierre mecánico estandarizado según DIN 24960; el montaje incluye una perforación que permite identificar un defecto antes de permitir que el líquido penetre en el motor.

DIMENSIONES

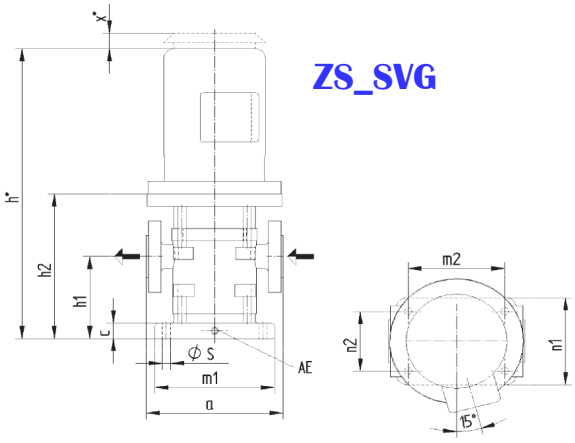

Serie	Motor Tamaño	kW	Peso (kg) I	E	G	h1	a	h2	h*	n1	n2	m1	m2	c	S
111	71	0,37	19	19	25	132	205	216	417	140	96	180	145	25	12
	80	0,55	20	21	32				448						
	80	0,75	22	24	34				448						
221	80	0,55	29	32	41	120	230	227	459	162	116	210	168	30	14
	80	0,75	31	33	43				459						
	90S	1,1	33	35	51				471						
	90L	1,5	35	37	53				496						
331	90S	1,1	33	35	51	120	230	227	471	162	116	210	168	30	14
	90L	1,5	35	37	53				496						
	100L	2,2 (2)	39	43	58				530						
441	100L	2,2 (2)	48	52	67	180	280	302	605	182	140	240	200	40	14
	100L	3 (2,5)	50	54	79				605						
	112M	4 (3,6)	58	60	87				622						
551	112M	4 (3,6)	67	69	96	180	280	318	638	200	150	250	200	40	15
	132S	5,5 (5)	84	104	124				723						
	132M	7,5 (6,8)	89	119	139				723						

Observaciones:

La dimensión x es aprox. De 20 a 50 mm, en función del tamaño del motor, la versión y el fabricante.
Los motores EExe suelen estar equipados de una protección superior contra las intemperies.
La dimensión h depende del fabricante del motor.
Las indicaciones () son aplicables a los motores EExe

Los pesos con referencias I, E y G corresponden a los casos siguientes
I: Motor IP54
E: Motor EExe II T3
G: Motor EExe de II

AE# conexión de purga en ¼"

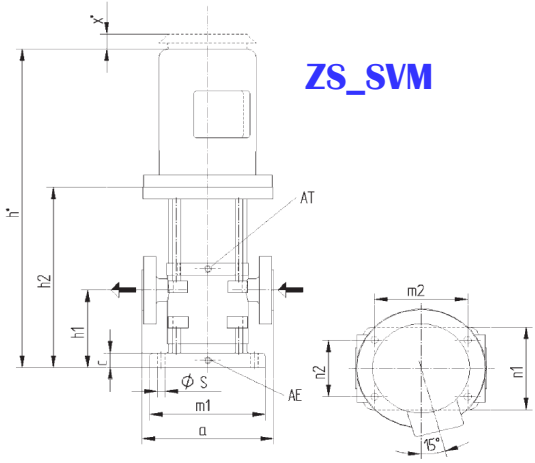

Serie	Motor Tamaño	kW	Peso (kg) I	E	G	h1	a	h2	h*	n1	n2	m1	m2	c	S
111	80	0,75	29	31	41	132	205	280	512	140	96	180	145	25	12
221	90S	1,1	45	47	63	120	230	324	568	162	116	210	168	30	14
	90L	1,5	47	49	65				593						
331	90S	1,1	45	47	63	120	230	324	568	162	116	210	168	30	14
	90L	1,5	47	49	65				593						
	100L	2,2 (2)	51	55	70				627						
441	100L	2,2 (2)	65	69	84	180	280	386	689	182	140	240	200	40	14
	100L	3 (2,5)	67	71	87				689						
	112M	4 (3,6)	75	77	104				706						
551	112M	4 (3,6)	88	90	117	180	280	430	750	200	150	250	200	40	15
	132S	5,5 (5)	105	125	145				835						
	132M	7,5 (6,8)	110	140	160				835						

Observaciones:

La dimensión x es aprox. De 20 a 50 mm, en función del tamaño del motor, la versión y el fabricante.
Los motores EExe suelen estar equipados de una protección superior contra las intemperies.
La dimensión h depende del fabricante del motor.
Las indicaciones () son aplicables a los motores EExe

Los pesos con referencias I, E y G corresponden a los casos siguientes
I: Motor IP54
E: Motor EExe II T3
G: Motor EExe de II

AE# conexión de purga en ¼"

CÓDIGO ARTÍCULO

ZS_	SVG	33	1	G11T	.	60	-	30	-	4	I	-	27135
	Famila	Tamaño	Nº de etapas	Junta Cierre Mecánico		Código material		Motor					Nº de serie
	SVG Montaje con Cierre Mecánico	11	1	V FPM				Potencia en kW		4 4 polos (# 1450 rpm)	Protección		
	SVM Montage Acoplamiento Magnético	22		E EPDM							A ATEX		
		...		T FPM resestida PTFE							I no ATEX		
		55											

POMPES GROSCLAUDE

Parc du chêne - 29, rue du 35ème régiment d'aviation
69 500 BRON – FRANCE
Tel : (33) 4 72 37 94 00
Fax : (33) 4 72 37 94 01
E-mail : info@pompes-grosclaude.com
Web : www.pompes-grosclaude.com

GROSCLAUDE