# Bombas serie ALFA R

Las bombas centrífugas normalizadas autorrefrigeradas, de la serie **ALFA R**, están especialmente estudiadas para una muy amplia gama de aplicaciones, y principalmente en instalaciones de **transferencia térmica** (< *350°C*) con fluidos térmicos.

Sus prestaciones y dimensiones principales de la parte hidráulica se adecuan a la norma **ISO 2858** o **NF 44121**.

El montaje industrial sobre placa base de las bombas **ALFA R** está especialmente destinado a las aplicaciones más diversas de la industria. El montaje con acoplamiento con espaciador facilita las intervenciones al separar las partes hidráulica y eléctrica.

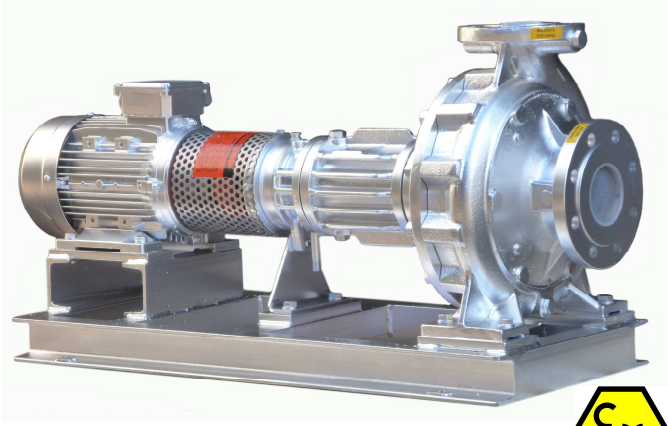

Pompes Certifiées

## LÍMITES DE UTILIZACIÓN

- Caudal: 3 $m^3/h$ a 360 $m^3/h$
- Altura manométrica: < 95 m
- Temperatura de utilización: < 350°C
- Presión de servicio: < 16 bares y superior a petición del cliente
- Velocidad de rotación: < 3600 $min^{-1}$
- Certificación ATEX: Ex II 2 G II B T2/T3/T4

## CURVAS CARACTERÍSTICAS DE FUNCIONAMIENTO

2 900 $min^{-1}$

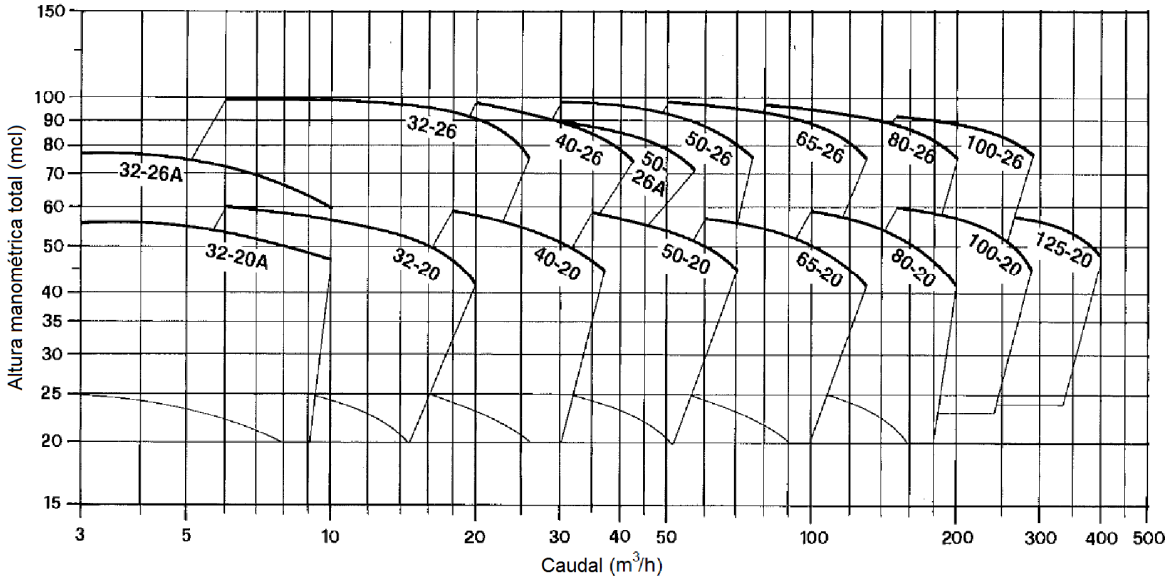


1 450 $min^{-1}$

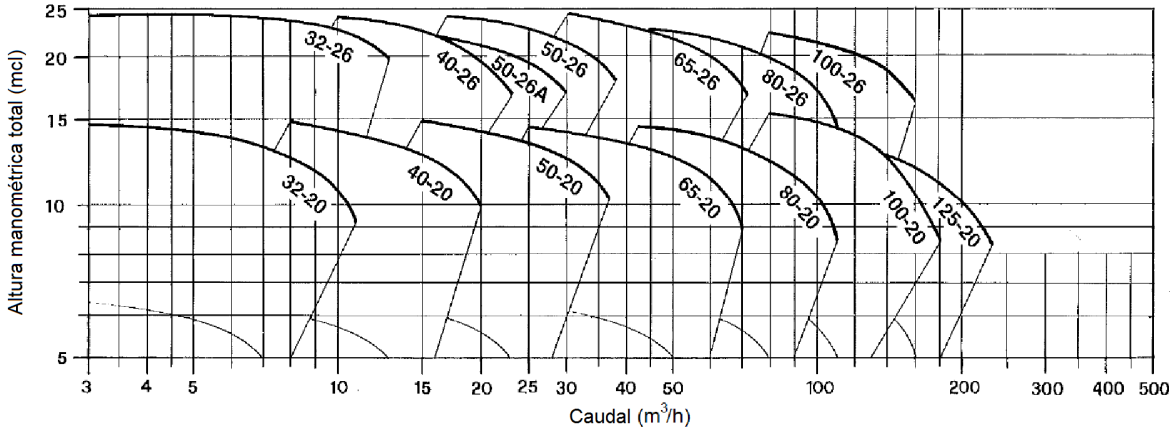


## SECTORES DE ACTIVIDAD Y PRINCIPALES APLICACIONES

Fluidos térmicos - Integradores - Ingenierías – Industria química y química fina - Industria de la automoción...

**POMPES GROSCLAUDE**

# ESPECIFICACIONES

## Materiales de construcción

- Cuerpo de bomba — Fundición GS
- Fondo/difusor/brida — Fundición GS
- Rodete — Fundición
- Eje — Inox 420
- Junta — Fibra aramida

Para responder a las exigencias de las aplicaciones de nuestros clientes, ponemos a su servicio nuestro know-how en el campo de las superaleaciones: ***Inox 316, Hastelloy, Duplex, ...***

*(Modificable según los requisitos de la aplicación)*

## Cierre mecánico

- Montaje — Cierre mecánico simple, doble o en tándem
- Lubricación — Fluido vehiculado
- Cara de fricción — SiC/C
- Material de la junta — FPM

Definimos conjuntamente con nuestros clientes el tipo y el montaje de la estanqueidad dinámica más adecuada para su aplicación.

## Orificios de aspiración e impulsión

| Tipo | 32-_ _ | 40-_ _ | 50-_ _ | 65-_ _ | 80-_ _ | 100-_ _ | 125-_ _ |
|---|---|---|---|---|---|---|---|
| Entrada | DN50PN16 | DN65PN16 | DN80PN16 | DN100PN16 | DN125PN16 | DN125PN16 | DN150PN16 |
| Salida | DN32PN16 | DN40PN16 | DN50PN16 | DN65PN16 | DN80PN16 | DN100PN16 | DN125PN16 |

## Pintura

- Imprimación + pintura de acabado (RAL 5017)

*(Modificable a petición del cliente)*

# DIMENSIONES

| Tipo | Bridas PN 16 | | A | B | H | H1 | H2 | H3 | Conexiones | | | | | | | Peso |
|---|---|---|---|---|---|---|---|---|---|---|---|---|---|---|---|---|
| | Dna | DNm | | | | | | | M1 | S1 | S3 | V1 | G1 | R1 | S4 | Kg |
| 32-20 e 20A | 50 | 32 | 80 | 20 | 80-95 | 160 | 180 | 240-255 | 3/8" | 1/4" | 1/4" | 1/4" | 1/4" | 3/8" | 1/4" | 89-153 |
| 32-26 e 26A | | | | 25 | | 180 | 225 | 260-275 | | | | | | | | 128-264 |
| 40-20 | 65 | 40 | 100 | 25 | 80-95 | 160 | 180 | 240-255 | 3/8" | 1/4" | 1/4" | 1/4" | 1/4" | 3/8" | 1/4" | 99-225 |
| 40-26 | | | | | | 180 | 225 | 260-275 | | | | | | | | 137-265 |
| 50-20 | 80 | 50 | 100 | 25 | 80-95 | 160 | 200 | 240-255 | 3/8" | 1/4" | 1/4" | 1/4" | 1/4" | 3/8" | 1/4" | 100-226 |
| 50-26 e 26A | | | | 50 | 80-140 | 180 | 225 | 260-320 | | | | | | | | 138-372 |
| 65-20 | 100 | 65 | 100 | 25 | 80-140 | 180 | 225 | 260-320 | 3/8" | 1/4" | 1/4" | 1/4" | 1/4" | 3/8" | 1/4" | 134-366 |
| 65-26 | | | | 33 | 80-165 | 200 | 250 | 280-365 | | | | | | | | 144-516 |
| 80-20 | 125 | 80 | 125 | 50 | 80-140 | 180 | 250 | 260-320 | 3/8" | 3/8" | 1/4" | 3/8" | 1/4" | 3/8" | 1/4" | 139-371 |
| 80-26 | | | | 33 | 80-190 | 225 | 280 | 305-415 | | | | | | | | 168-605 |
| 100-20 | 125 | 100 | 125 | 33 | 80-190 | 200 | 280 | 280-390 | 3/8" | 3/8" | 1/4" | 3/8" | 1/4" | 3/8" | 1/4" | 158-480 |
| 100-26 | | | | 48 | 80-220 | 225 | 280 | 305-445 | | | | | | | | 185-959 |
| 125-20 | 150 | 125 | 140 | 48 | 80-220 | 225 | 315 | 305-445 | 1/2" | 3/8" | 1/4" | 3/8" | 1/4" | 3/8" | 1/4" | 183-962 |

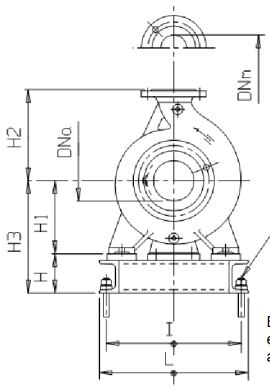


4 ORIFICIOS ø G

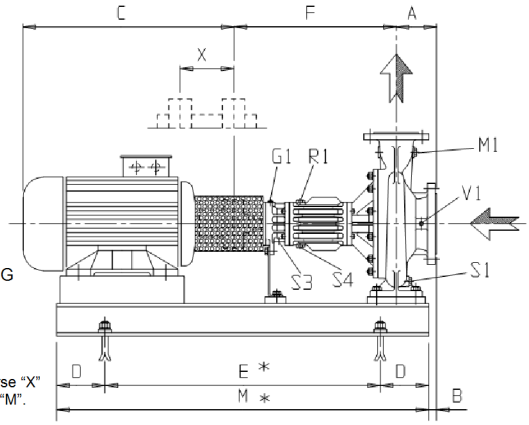


En caso de utilizarse un espaciador, debe añadirse "X" a las dimensiones "E" y "M".

*Las cotas se facilitan a título informativo y pueden variar en función del tipo de motor utilizado.*

# CÓDIGO ARTÍCULO

| ALFA R | 125-16 | GS | - | 164 | - | 30 | - | 2 | I | - | 12555 |
|---|---|---|---|---|---|---|---|---|---|---|---|
| | Orificios E/S<br>32-_ _<br>40-_ _<br>…<br>100-_ _<br>300-_ _<br>véase más arriba | Material en contacto con el líquido<br>GS Fundición dúctil<br>... sobre pedido | | Ø de la rueda | | Motor<br>Potencia en kW | | Motor<br>2 2 polos (# 2900 tr/mn)<br>4 4 polos (# 1450 tr/mn) | Protección<br>A ATEX<br>I no ATEX | | Nº de serie |


# POMPES GROSCLAUDE

Parc du chêne - 29, rue du 35ème régiment d'aviation
69 500 BRON – FRANCIA
Tel : (33) 4 72 37 94 00
Fax : (33) 4 72 37 94 01
E-mail : info@pompes-grosclaude.com
Web : www.pompes-grosclaude.com


GROSCLAUDE