FICHE APPLICATION : Pompe Haute Pression/Température.

Application :

Mise en place d'une Boucle **d'eau déminéralisée à 250°C** sur le circuit secondaire d'une alimentation de condenseur. Cette boucle doit servir à effectuer des tests techniques pour une application en laboratoire.

Caractéristiques techniques demandées pour la pompe :

- Un débit de 700 l/h pour une HMT de 60 mètres.
- Pression statique de la boucle 55 Bar.
- Température de l'eau déminéralisée : 250℃

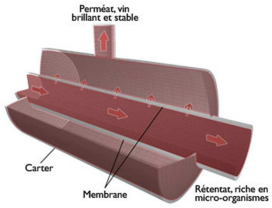

La solution POMPES GROSCLAUDE

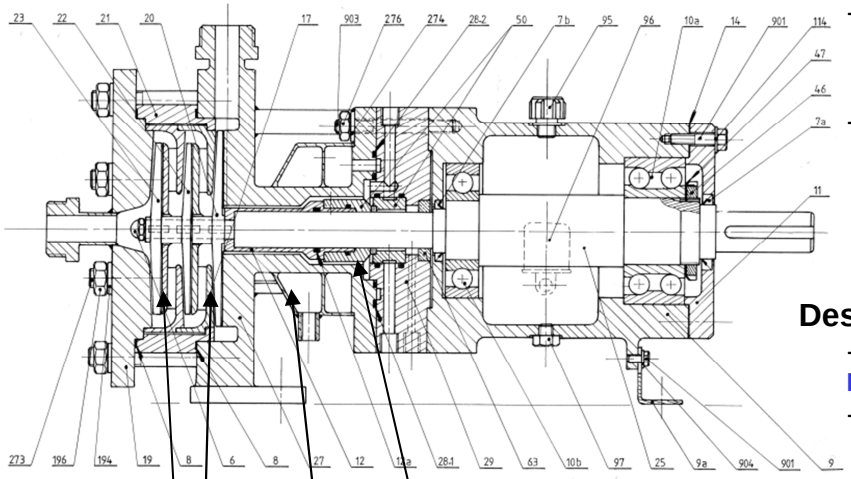

Conception 55 Bar.

Garniture mécanique compensée.

Enveloppe de refroidissement.

Montage multicellulaires.

Analyse de la solution

- Définir une pompe pour un fonctionnement à **55 Bar** de pression statique.
- Petit débit de **700 l/h** pour une hauteur d'élévation de **60 mètres.**

Description Technique

- Modèle de la pompe : **HTP214/3X-160/140/140-4-2I**
- Pompe industrielle multicellulaire en acier inoxydable 316L.
- Pompe équipée d'une garniture mécanique compensée refroidie.
- Epreuve hydrostatique de 90 Bar
- Pompe sur eau surchauffée 250℃
- Enveloppe de refroidissement

Principaux avantages

- **Réalisation à façon** pour l'application du client
- Montage multicellulaire avec turbines ouvertes pour exécution **petit débit.**

EXTRACTION SOUS VIDE

FLUIDES THERMIQUES

ACCOUPLEMENT MAGNETIQUE

MOTEUR PNEUMATIQUE

R4 – R15

REALISATIONS A FAÇON

VARIATION DE VITESSE